(4)ライナープレート用転落防止柵取付け具の開発　[特許権保有]

概　要	開削工事において転落防止柵を設置し作業員の安全確保を行っているが、従来の固定金具では、設置・撤去に時間が掛かり不安定な体勢で設置を行っていた。そこで、安全で簡単に付け外しが、できる金具(フォール・ブロック)を開発した。
特　長	ライナープレートの構造を利用し、簡単な手間でしかも確実かつ強固に転落防止柵の単管支柱をライナープレートに付けることができる。

【フォールブロック】

斜　視　図

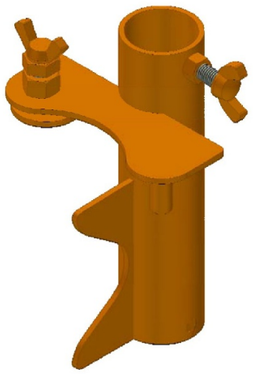

取 付 イ メ ー ジ 図

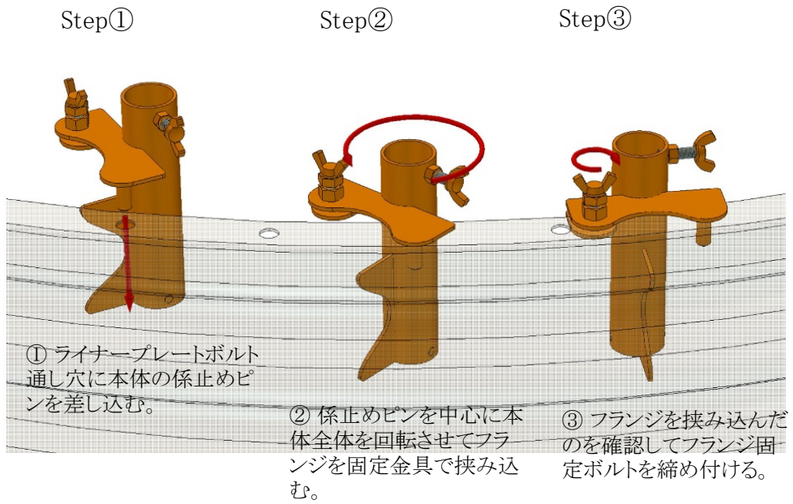

寸　法　図

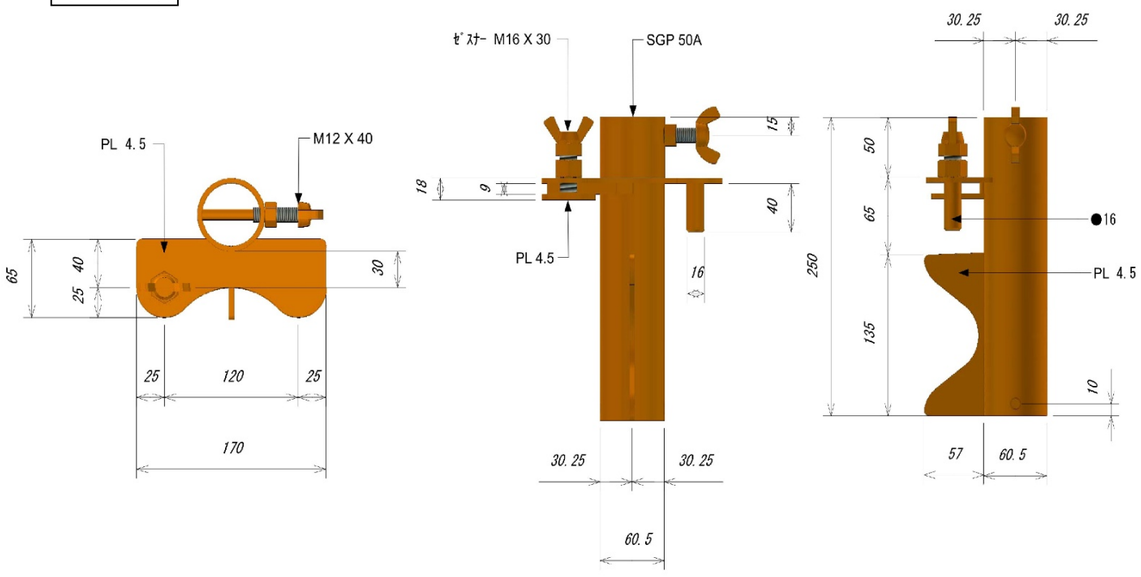

施　工　写　真

- 円形・矩形・小判型全般　ライナープレート対応
- 標準使用単管パイプ径　：　φ48.6 ㎜（φ42.7～φ52.0㎜までの単管パイプが使用可能）
- 材　質　：　SS400　　● 本　体　部　：　SGP50A 60.5 x 3.5
- ボルト部　：　ゼスナーボルト　M16x30
- 単体重量　：　3.4kg　　● プレート厚　：　4.5mm
- 塗　装　：　ダイシン塗料B12-60X(オレンジ)吹付け塗装

【特許について】

発明の名称	ライナープレート用転落防止柵取付け具
特許番号	特許 第4950159号
特許出願日	平成20年10月20日
登録日	平成24年 3月16日
特許権所有者	㈱九建
製作・販売	㈱南王

※　軽量・鋼矢板用も同時開発